Allgemeines

Pneumatische Greifer unserer Serie 6300 werden in komplexen Systemen, wie Montagemaschinen, Roboter, Handlingsysteme usw. eingesetzt.
Diese Serie deckt einen weiten Bereich der Erfordernisse dieser Arbeitsfelder ab, und ermöglicht zahlreiche Anwendungsmöglichkeiten.
Die Produktbreite beinhaltet Greifer mit einem Greifwinkel von 10 bis 30°, mit 180°, oder Kniehebel Parallelgreifer mit großer Haltekraft während des gesammten Hubs.
Weiterhin Parallelgreifer für große Greifmaße (3 verschiedene Hübe für jeden Durchmesser) mit synchronisiertem arbeiten, mittels Zahnstangen-Ritzel System, mit starker Haltekraft durch den Doppelkolbenmechanismus.
Anwendungen sind zum Beispiel die Versorgung einer Werkzeugmaschine mit Werkstücken, die Versorgung oder Entnahme von Werkstücken auf einer mechanischen Fertigungsstraße, die Aufnahme von entstehenden Kräften.
Die Abmessungen der Haltefinger unterliegen kleinen Toleranzen, wie man es von einem prezisen Haltewerkzeug erwartet. Jeder Greifertyp ermöglicht unterschiedliche Anwendungsmöglichkeiten, durch die Variation von Durchmesser und Größe, sowie der Vielfältigkeit der Finger.

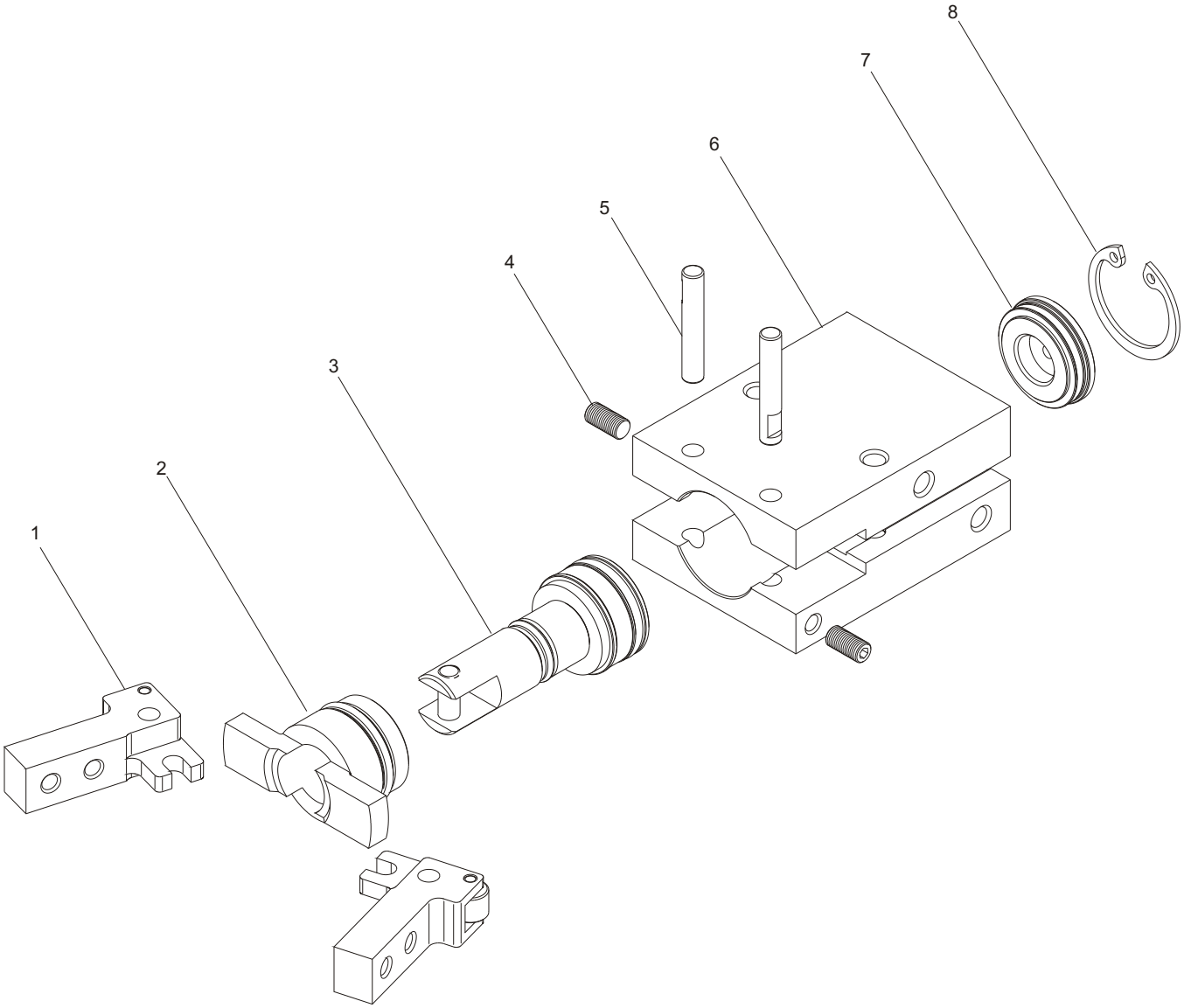

Pos.	Bezeichnung	Stck.	Pos.	Bezeichnung	Stck.
1	Finger	2	5	Bolzen	2
2	Übertragungskolben	1	6	Greifergehause	1
3	Kolben und Kolbenstange	1	7	Enddeckel	1
4	Stift	2	8	Sicherungsring	1



Bestellnummern

6301.Ø.

- **10**
- **16**
- **20**
- **25**

- **D** = doppeltwirkend
- **S** = einfachwirkend (N.O)

Konstruktionsmerkmale

Gehäuse	Aluminium eloxiert
Kolben	Aluminium eloxiert
Finger	Stahl nitriert
Verschlußdeckel	Alumium eloxiert
Dichtungen	NBR ölbeständig

Technische Daten

Fluido	gefilterte und geölte oder nicht geölte Druckluft		
Pressione di lavoro	1 ÷ 6 bar für doppeltwirken 2,5 ÷ 6 bar für einfachwirkend		
Temperatura di esercizio	-5°C ÷ +70°C		
Corsa totale di apertura	-10° ÷ 30°		
Haltekraft (Nm) bei 5 bar	Bohrung	Doppeltwirkend	Einfach wirkend
	Ø10	0,1	0,07
	Ø16	0,4	0,30
	Ø20	0,7	0,55
	Ø25	1,35	1,08
max. Zyklenzahl	Von Ø10 bis Ø25, 190 Zyklen/Min.		

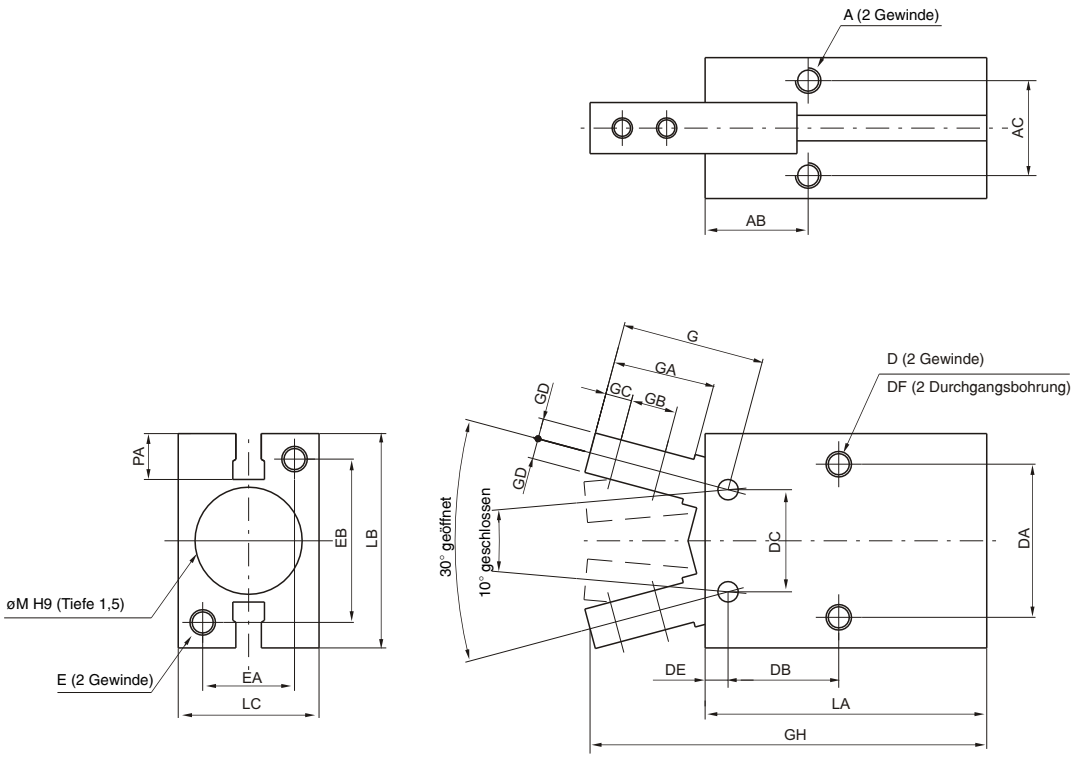

Bohrung		Ø10	Ø16	Ø20	Ø25
A		M3x0,5	M4x0,7	M5x0,8	M6
	Tiefe	6	6,5	8	10
AB		11,6	14,6	20,2	23,9
AC		11,4	16	18,6	22
C		M2,5x0,45	M3x0,5	M4x0,7	M5x0,8
D		M3x0,5	M4x0,7	M5x0,8	M6
	Tiefe	5	8	10	12
DA		16	24	30	36
DB		12,8	16,2	21,7	25,8
DC		10	16	20	25
DE		2,8	3,9	4,5	4,6
DF		2,6	3,4	4,3	5,1
E		M3x0,5	M4x0,7	M5x0,8	M6
	Tiefe	6	8	10	12
EA		12	15	18	22
EB		18	22	32	40
F		M3x0,5	M5x0,8	M5x0,8	M5x0,8
FA		11	13	15	20
FB		7,2	7	7,5	7,7
FC		18,8	18,3	22,2	23,5
G		17,2	22,6	28	37,5
GA		12	16	20	27
GB		5,7	7	9	12
GC		3	4	5,2	8
GD		2	3,5	4	5
GH		52,4	62,5	78,7	92
GL $^{0/-0,1}$		6,4	8	10	12
LA		38,6	44,6	55,2	60,4
LB		23	30,6	42	52
LC		16,4	23,6	27,6	33,6
M ^{H9}		11	17	21	26
PA		5,4	5,8	9	11,5
Gewicht (g)		40	90	180	315

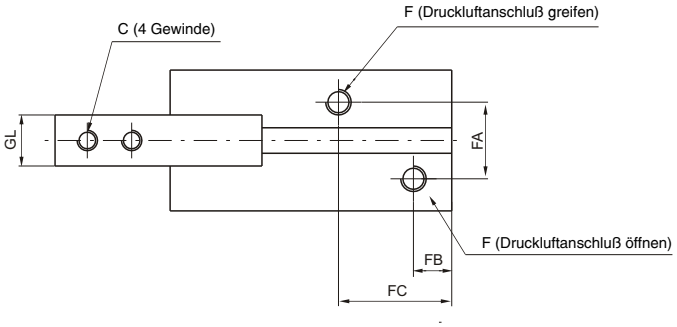

Sensornut
Detail Typ "B"

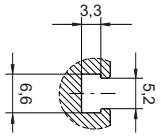

5

Haltemoment (Nm) bei 5 bar

Bohrung	Ø10	Ø16	Ø20	Ø25
Doppeltwirkend (Nm)	0,1	0,4	0,7	1,35
Einfachwirkend (Nm)	0,07	0,3	0,55	1,08

Achtung:
Bei der Auslegung sollte beachtet werden, daß die Haltekraft das 10 bis 20 fache des zu bewegenden Gewichts betragen sollte.
Im Falle einer Beschleunigung sollte ein weiterer Sicherheitsfaktor mit eingerechnet werden.

	Doppeltwirkend	Einfachwirkend
Ø10	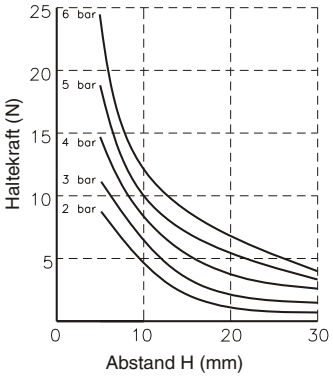	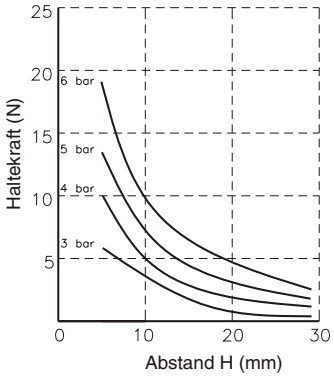
Ø16	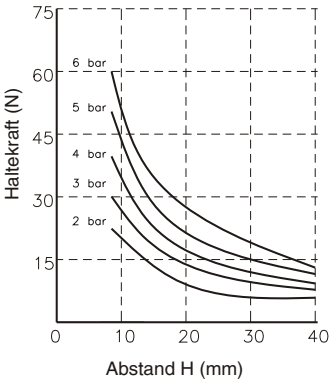	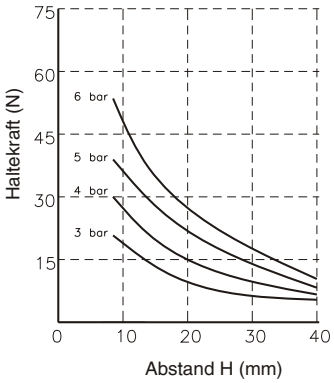
Ø20	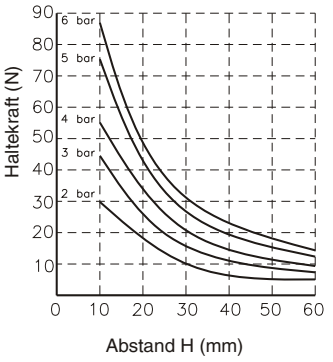	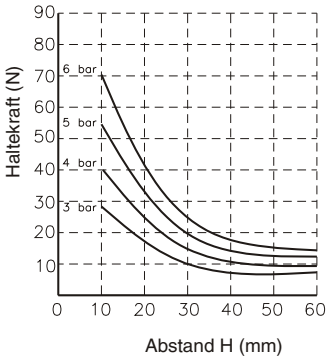
Ø25	